Kugelgewindeflanschmutter KGF-D
Flanged ball nut KGF-D

Abmessungen nach DIN 6905 *Dimensions according to DIN 69051*

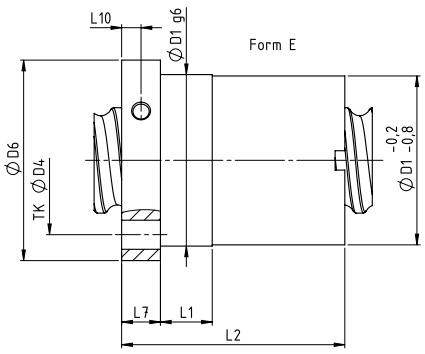

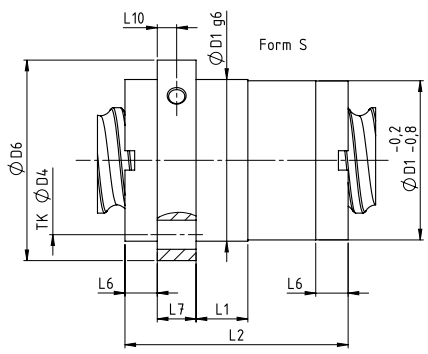

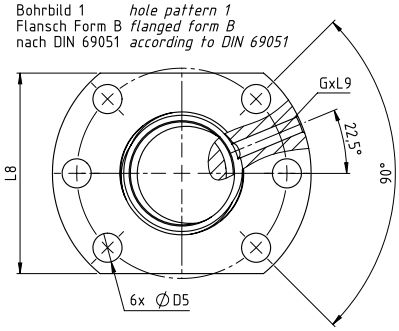

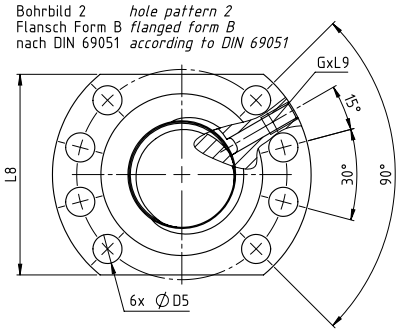

Typ *type* Durchmesser *diameter* [mm] Steigung *pitch* [mm] rechtssteigend *right hand thread*	Form *form*	Bohrbild *bore pattern*	Abmessungen *dimensions* [mm]											Schmierbohrung *lubrication bore*	Anzahl der tragenden Umläufe *No. of loading circuits*	Drehzahlkennwert *speed parameter*	Tragzahl *load rating* [kN]		
			D_1	D_4	D_5	D_6	L_1	L_2	L_6	L_7	L_8	L_9	L_{10}	G		DN	C_{dyn} [2]	C_{dyn} [3]	C_{stat} [6]
KGF-D-1605-RH-EE	E	1	28	38	5,5	48	10	42	–	10	40	10	5	M6	3	48 000	12,0	9,3	13,1
KGF-D-1610-RH-EE	E	1	28	38	5,5	48	10	55	–	10	40	10	5	M6	6	49 600	23,0	15,4	26,5
KGF-D-1616-RH-EE	E	1	28	38	5,5	48	10	45	–	10	40	10	5	M6	3,75	48 000	–	10,0	16,4
KGF-D-1640-RH-EE	S	1	32[1]	42	5,5	52	10	45	10	10	40	8	5	M6	4	48 000	–	8,5	13,0
KGF-D-2005-RH-EE	E	1	36	47	6,6	58	10	42	–	10	44	10	5	M6	3	60 000	14,0	10,5	16,6
KGF-D-2505-RH-EE	E	1	40	51	6,6	62	10	42	–	10	48	10	5	M6	3	75 000	15,0	12,3	22,5
KGF-D-2510-RH-EE	E	1	40	51	6,6	62	16	55	–	10	48	10	5	M6	3	112 500	17,5	13,2	25,3
KGF-D-2520-RH-EE	S	1	40	51	6,6	62	4	35	10,5	10	48	8	5	M6	4	112 500	19,0	13,0	23,3
KGF-D-2525-RH-EE	S	1	40	51	6,6	62	9	35	8	10	48	8	5	M6	5	112 500	21,0	16,7	32,2
KGF-D-2550-RH-EE	S	1	40	51	6,6	62	10	58	10,0	10	48	8	5	M6	5	112 500	22,5	15,4	31,7
KGF-D-3205-RH-EE	E	1	50	65	9	80	10	55	–	12	62	10	6	M6	5	86 400	24,0	21,5	49,3
KGF-D-3210-RH-EE[5]	E	1	53[1]	65	9	80	16	69	–	12	62	10	6	M8x1	3	81 600	44,0	33,4	54,5
KGF-D-3220-RH-EE	E	1	53[1]	65	9	80	16	80	–	12	62	10	6	M6	4	96 000	42,5	29,7	59,8
KGF-D-3260-RH-EE	S	1	53	65	9	80	16	68	10	12	62	10	6	M6	4,8	96 000	–	20,0	49,3
KGF-D-4005-RH-EE	E	2	63	78	9	93	10	57	–	14	70	10	7	M6	5	108 000	26,0	23,8	63,1
KGF-D-4010-RH-EE	E	2	63	78	9	93	16	71	–	14	70	10	7	M8x1	3	112 000	50,0	38,0	69,1
KGF-D-4020-RH-EE	E	2	63	78	9	93	16	80	–	14	70	10	7	M8x1	4	120 000	44,5	33,3	76,1
KGF-D-4040-RH-EE	S	2	63	78	9	93	16	85	7,5	14	–[4]	10	7	M8x1	8	180 000	42,0	35,0	101,9
KGF-D-5010-RH-EE	E	2	75	93	11	110	16	95	–	16	85	10	8	M8x1	5	140 000	78,0	68,7	155,8
KGF-D-5020-RH-EE	E	2	85[1]	103	11	125	22	95	–	18	95	10	9	M8x1	4	150 000	82,0	60,0	136,3
KGF-D-6310-RH-EE	E	2	90	108	11	125	16	97	–	18	95	10	9	M8x1	5	141 750	86,0	76,0	197,0
KGF-D-6320-RH-EE	E	2	95	115	14	135	25	99	-	20	100	10	10	M8x1	4	-	-	65,1	170,0
KGF-D-8010-RH-EE	E	2	105	125	13,5	145	16	99	–	20	110	10	10	M8x1	5	160 000	-	82,7	221,9
linkssteigend *left hand thread*																			
KGF-D2005-LH-EE	E	1	36	47	6,6	58	10	42	–	10	44	10	5	M6	3	60 000	16,5	10,5	16,6
KGF-D2505-LH-EE	E	1	40	51	6,6	62	10	42	–	10	48	10	5	M6	3	75 000	15,0	12,3	22,5
KGF-D3205-LH-EE	E	1	50	65	9	80	10	55	–	12	62	10	6	M6	5	86 400	24,0	21,5	49,3

[1] nicht nach DIN 69051 *not according to DIN 69051*
[2] dynamische Tragzahl nach *DIN 69051 Teil 4 Entwurf 1978*
[3] dynamische Tragzahl nach DIN 69051 Teil 4 Entwurf 1989 *dynamic load rating according to DIN 6905 part 4 draft 1989*
[4] Flansch rund *flange round*
[5] auch mit Ø 50 nach DIN lieferbar *also available with Ø 50 according to DIN*
[6] statische Tragzahl *static load rating*